Блок управления HTT2W

Контроллер обеспечивает синхронную работу двух двигателей подъёмных колонн и линейных приводов GeMinG.



Применение: промышленность, медицинское и мебельное оборудование, транспорт.

Вход / выход	24 В пост. тока / 24 В пост. тока
Мощность трансформатора по каталогу	120 Вт
Потребление в режиме ожидания	0,1 Вт
Каналы управления	Два синхронных канала, обратная связь от датчиков Холла
Интерфейсы	RS-485, CAN
Корпус и защита	Чёрный трудногорючий АБС-пластик, IP54, защита по току
Диапазон температур	Числовые границы в каталоге не приведены
Подключение питания	Кабель 1 м со свободными концами. Для исполнения с сетевой вилкой каталог указывает HTT2.
Крепление	Монтажные отверстия
Пульты	Автомобильный и бытовой беспроводные пульты, проводной цифровой пульт с памятью

Габариты и управление

Стандартные размеры в мм.

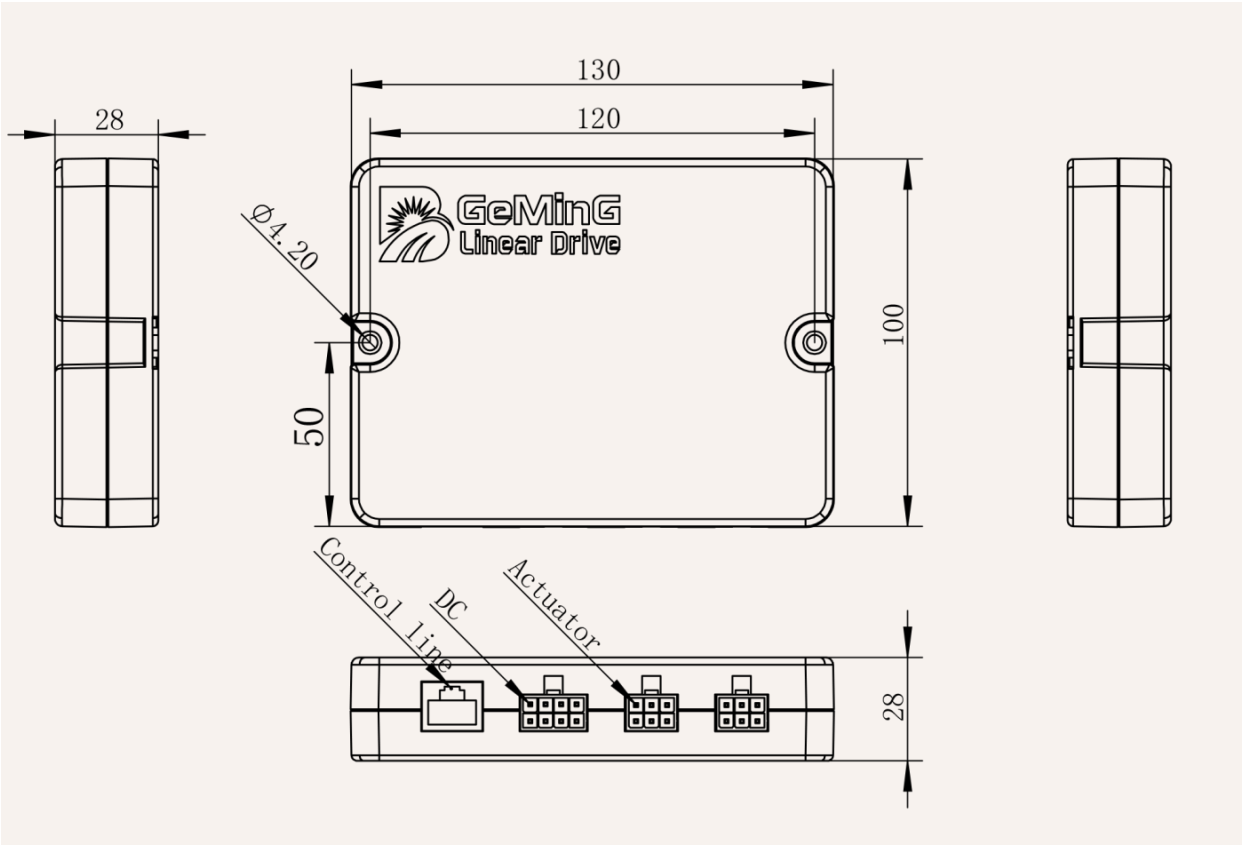

Control line — линия управления. **DC** — вход питания постоянного тока. **Actuator** — разъём привода.

Варианты пультов

Другие типы пультов уточняйте при заказе.

